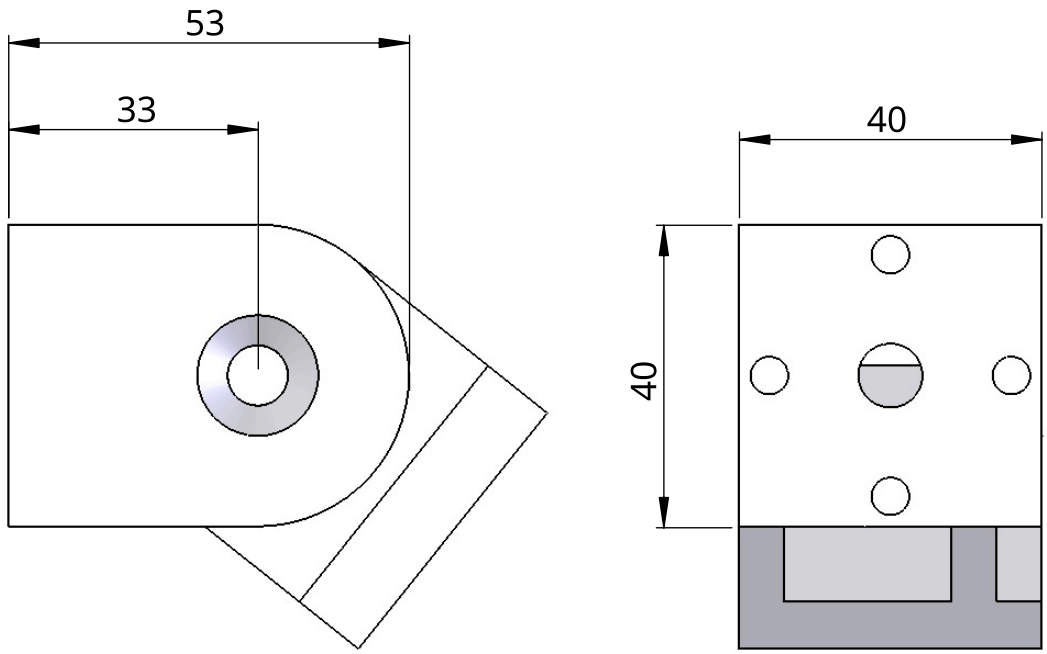
53
33
40
40

